Тумба для обуви 2-х местная



Фурнитура

Шуруп 4*16  Ш01100 x34		
Евровинт  Ф01000 x19	***Заглушка для евровинта***  Ф03000 x15	***Заглушка для эксцентрика***  Ф03200 x6
Наконечник 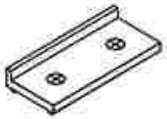 Ф11000 x7	***Ключ для евровинта*** 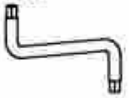 Ф02000 x1	***Шток эксцентрика*** 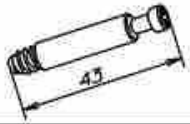 Ф17002 x6
Эксцентрик 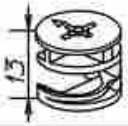 Ф17012 x6	***Шкант 8*30*** 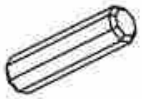 Ш08888 x1	***Шуруп 3,5*12***  Ш01000 x14

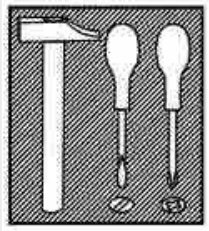

Механизм левой секции

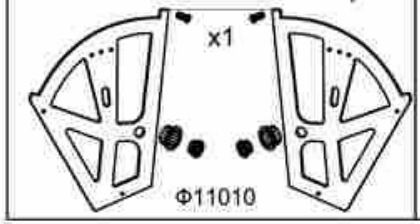

Механизм правой секции

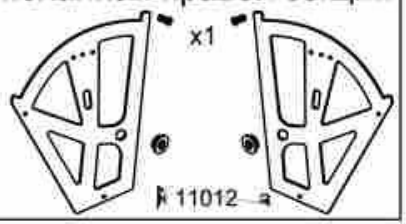

ООО «Мебель торг плюс»

Mebeltp.ru

Перечень деталей:

1. (T2G01)	Крышка верхняя	- 952*306*16 - 1 шт.
2. (T2G03)	Цоколь	- 918*60*16 - 1 шт.
3. (T2G04)	Ребро жесткости	- 918*96*16 - 1 шт.
4. (T2G05)	Полка	- 918*300*16 - 1 шт.
5. (T2G06)	Нижняя крышка	- 918*300*16 - 1 шт.
6. (T2G07)	Правая стенка	- 497*300*16 - 1 шт.
7. (T2G08)	Левая стенка	- 497*300*16 - 1 шт.
8. (T2G09)	Перегородка	- 309*300*16 - 1 шт.
9. (T2G10)	Перегородка малая	- 384*96*16 - 1 шт.
10.(T2G02)	Фасад	- 447*295*16 - 2 шт.
11.(T21G)	Делитель 1	- 435*135*10 - 4 шт.
12.(T22G)	Делитель 2	- 435*85*10 - 2 шт.

Схема сборки 1

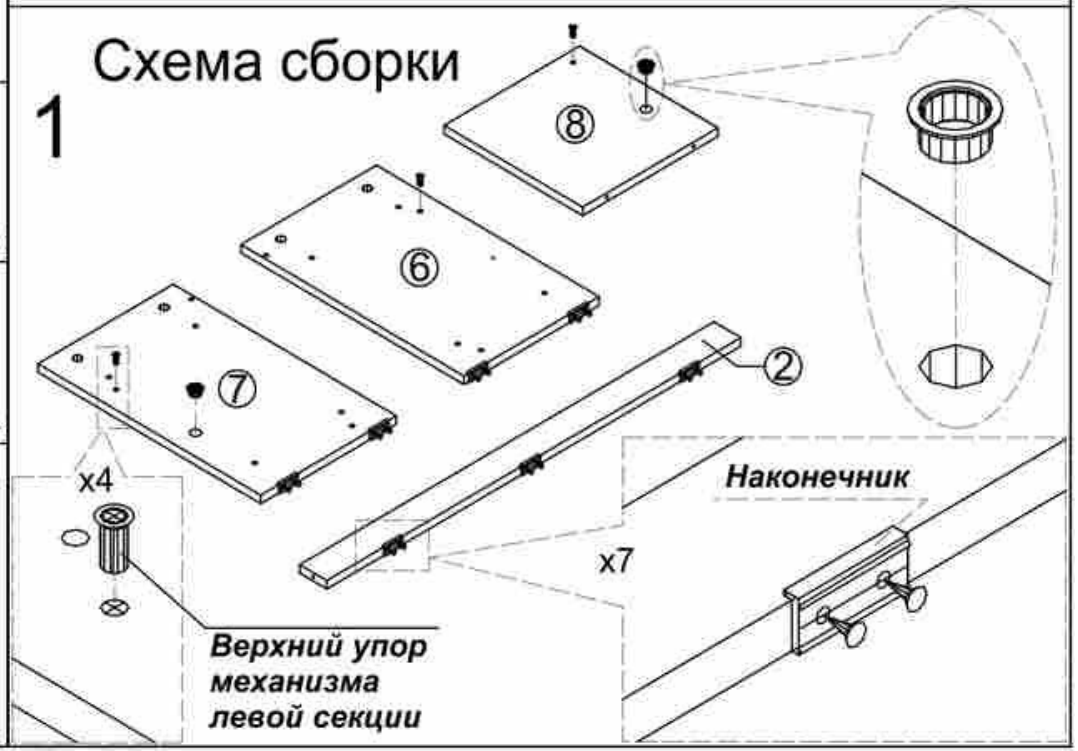

ООО «Мебель торг плюс»
Mebeltp.ru

2

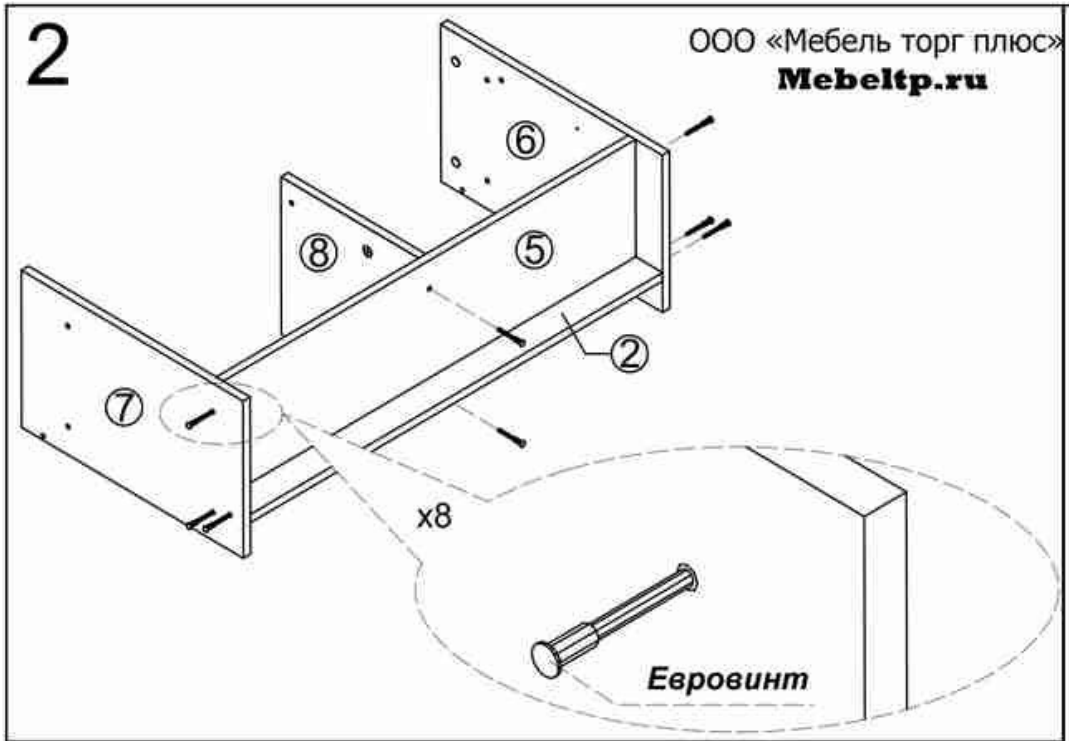

4

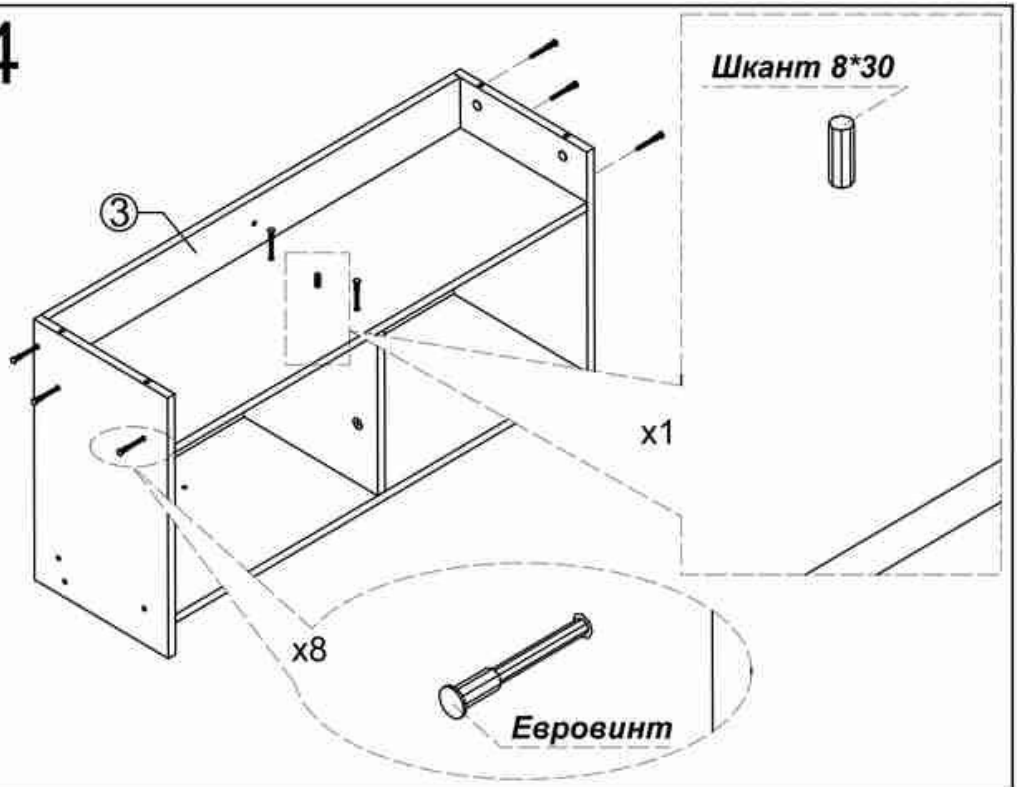

3

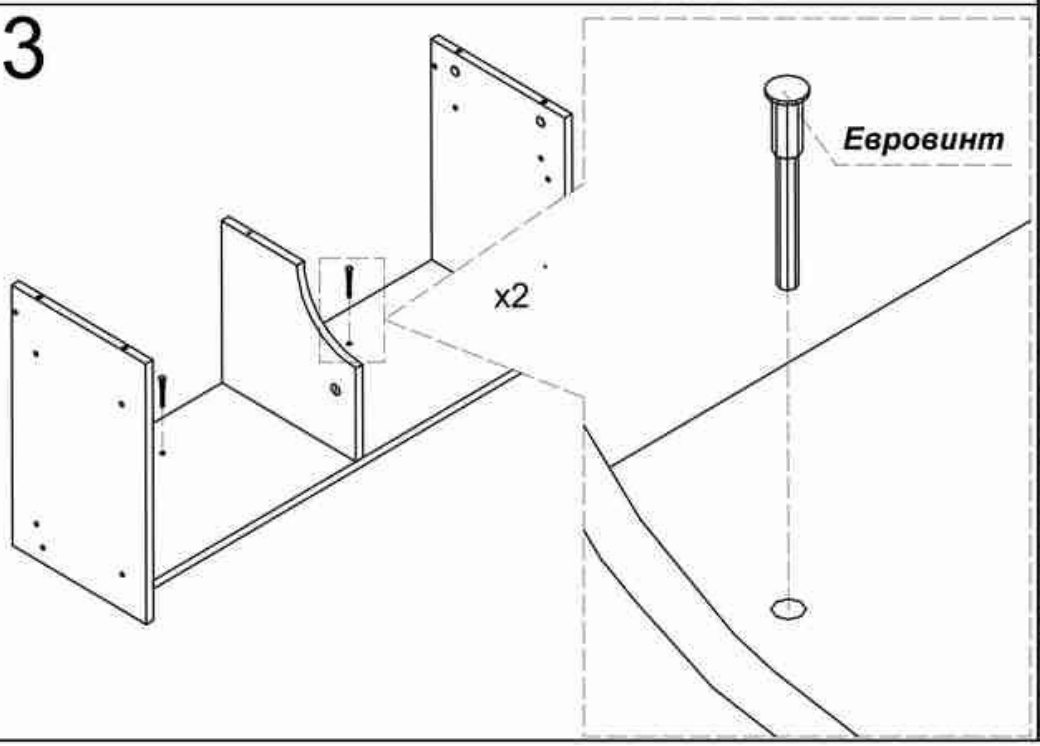

5

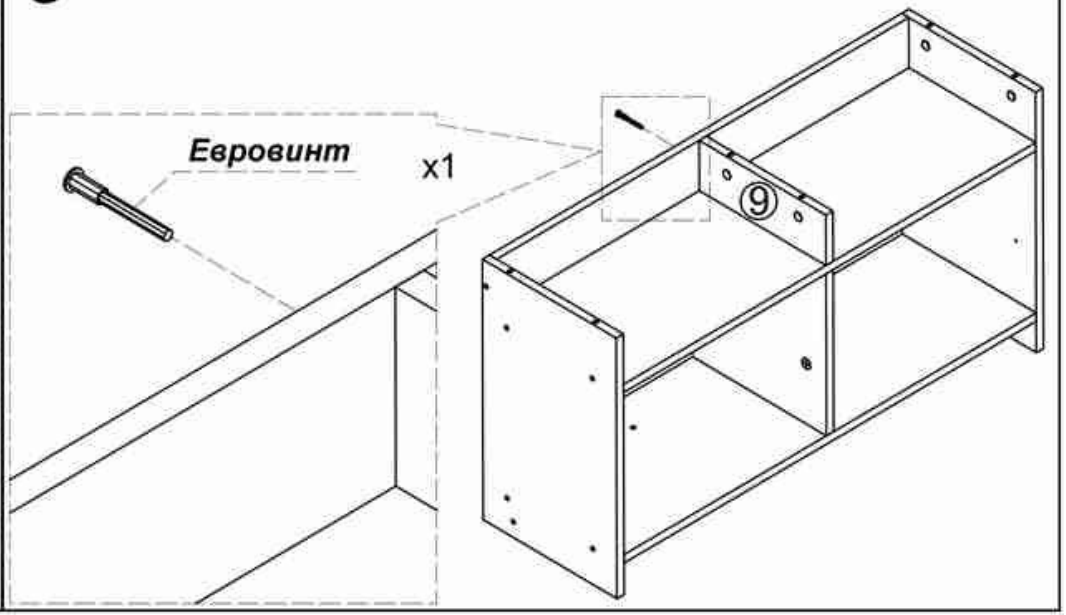

6

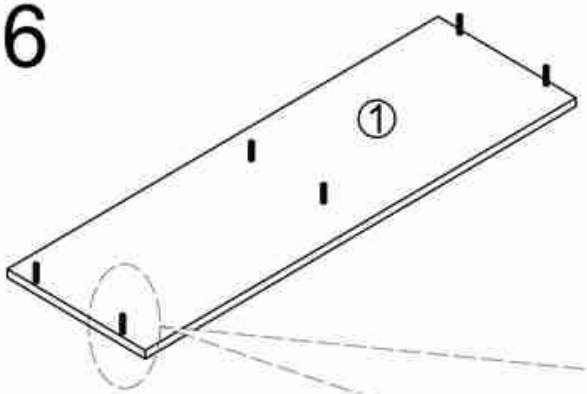

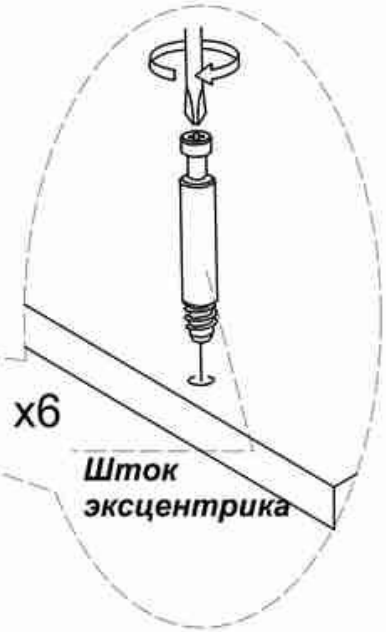

7

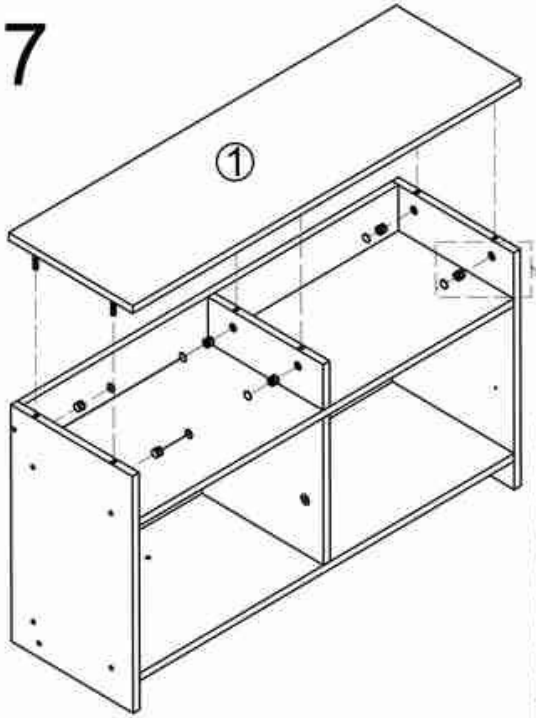

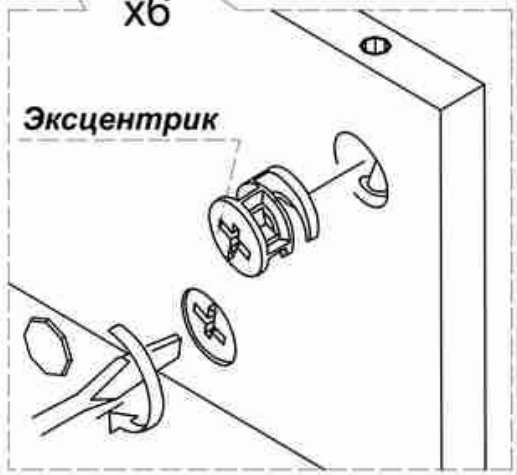

ООО «Мебель торг плюс»
Mebeltp.ru

8

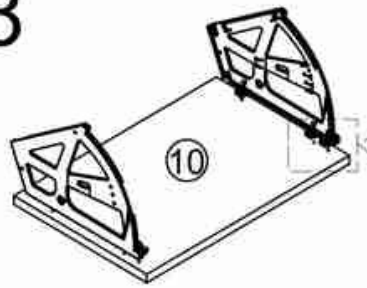

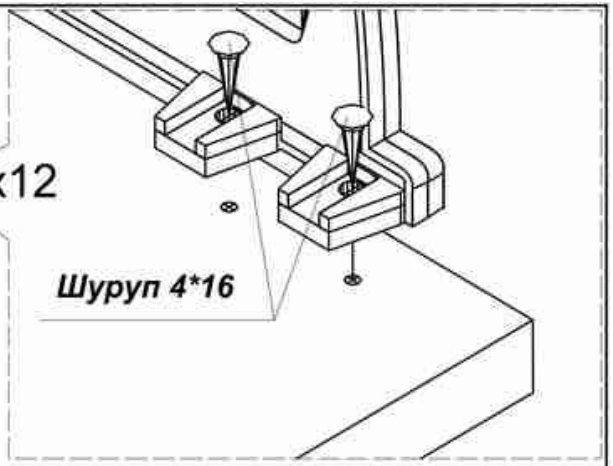

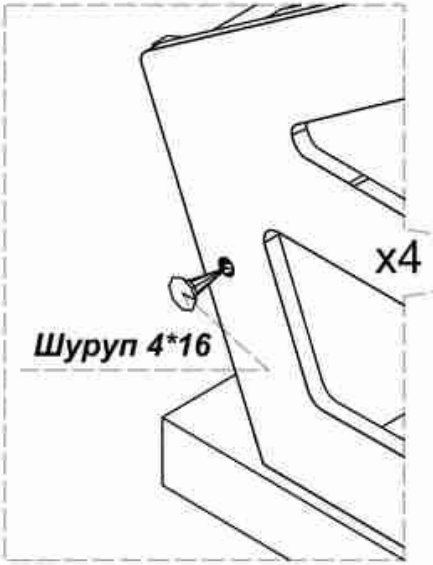

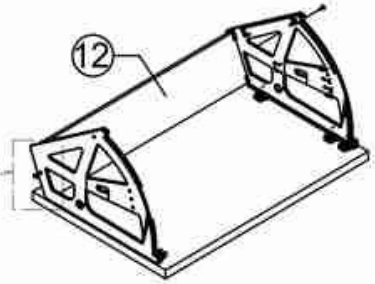

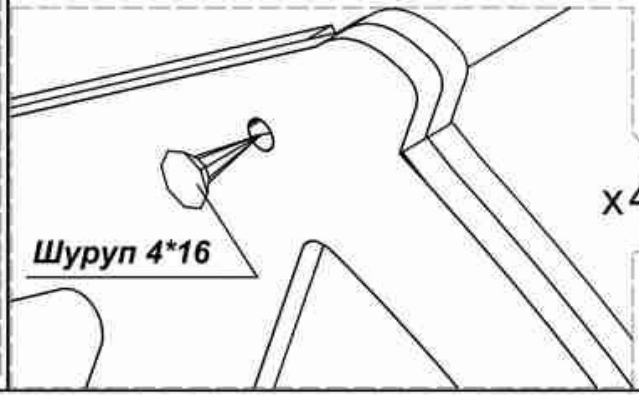

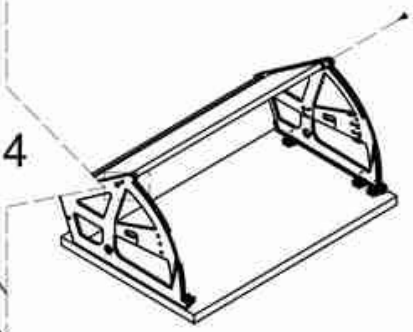

Монтаж левой секции

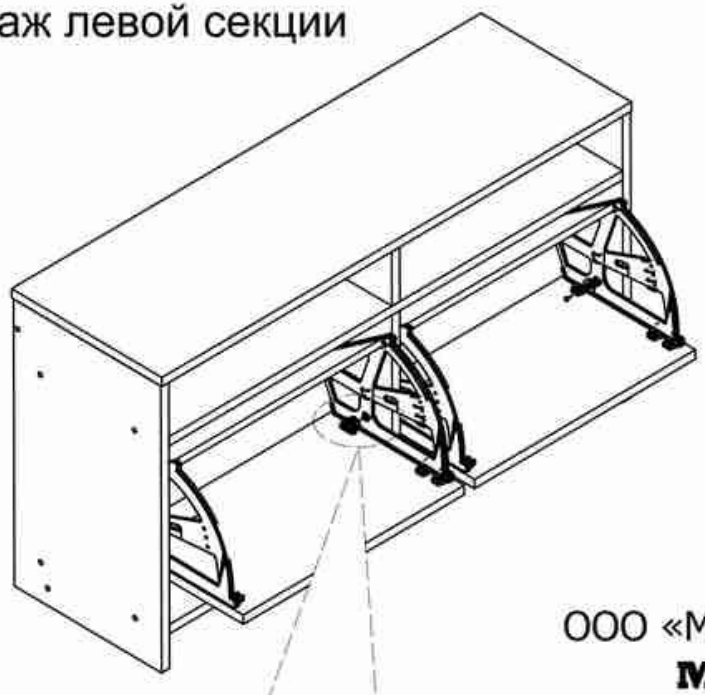

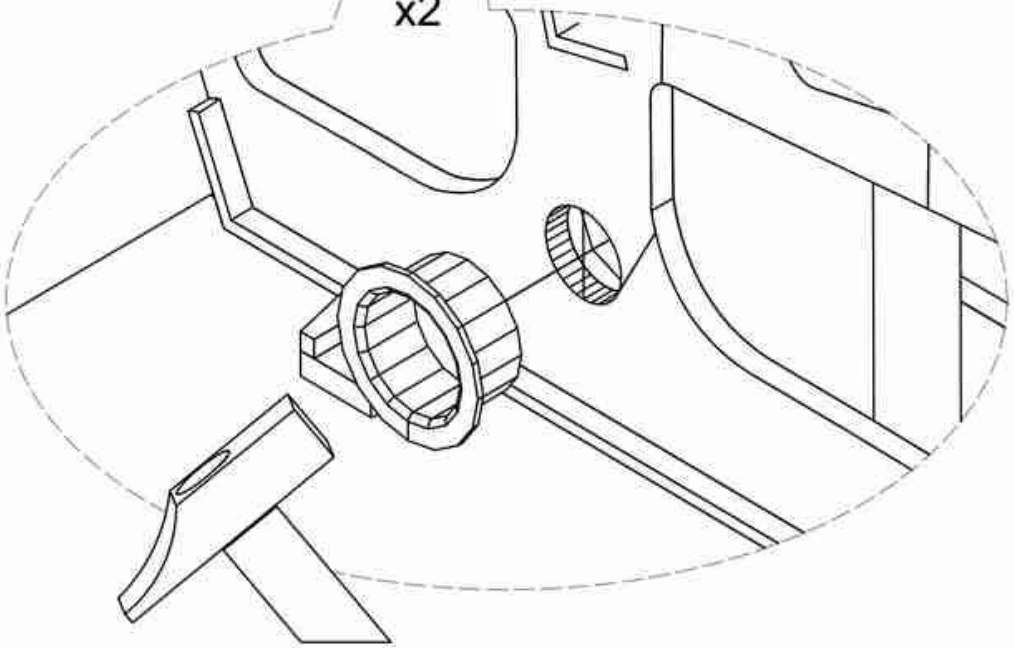

ООО «Мебель торг плюс»

Mebeltp.ru

Монтаж правой секции



